Espejos Led

novedades

BATHSTAGE

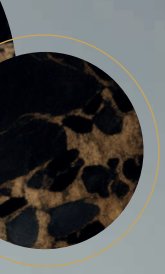

Luz perimetral y retroiluminada en los modelos B-Zeus, B-Venus y B-Apolo.



Detalles que marcan la diferencia

Grosor 5 mm

Incorpora un grosor superior al estándar.

120 diodos / ml

Número de diodos LED por metro lineal para una iluminación más uniforme.



LEDS IRC >80

Luz homogénea y de gran fidelidad cromática gracias a LEDs con recubrimiento de silicona.

Plateado sin cobre

El espejo cuenta con un revestimiento protector «Top Coat», una imprimación libre de plomo que ofrece una mayor resistencia a la oxidación y contribuye a un proceso de fabricación más sostenible.

Vidrio de seguridad

Mayor resistencia frente a impactos. En caso de rotura, el vidrio permanece adherido para una mayor seguridad.

Protección IP44

Fuente de alimentación diseñada con protección frente a salpicaduras, conforme a la normativa.

B-Zeus

LUZ PERIMETRAL Y RETROILUMINADA





DETALLES TÉCNICOS



Detalle del
Sensor touch doble
Tri-LED y antivaho

1,9 cm de
profundidad
del marco

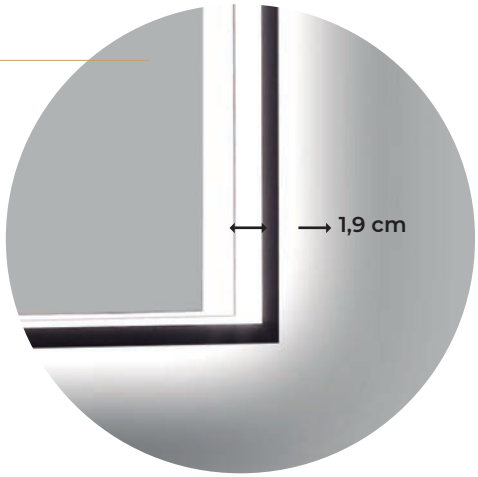

DESCRIPCIÓN

Sensor
ON / OFF

Sensor
antivaho

Tri-led: 3
tipos de luz

Luz en el perímetro interior del marco y retroiluminada.
Marco de aluminio disponible en dos acabados: negro y oro viejo.
Sensor ON / OFF y regulador de intensidad.
Sistema antivaho.

Tecnología Tri-LED: 3 tonos de luz.

Cálida
3.000 K

Neutra
4.000 K

Fría
6.000 K



B-Zeus

LUZ PERIMETRAL Y RETROILUMINADA

MARCO ALUMINIO 5 CM



B-Zeus Black

Ref. 69209	Ref. 69216	Ref. 69223	Ref. 69230
60x80 cm V	70x80 cm V	80x80 cm	100x80 cm H
Negro Black	Negro Black	Negro Black	Negro Black
2958 lm	3190 lm	3416 lm	3868 lm
50W	56W	68W	77W



B-Zeus Old Gold

Ref. 69247	Ref. 69254	Ref. 69261	Ref. 69278
60x80 cm V	70x80 cm V	80x80 cm	100x80 cm H
Oro viejo Old gold	Oro viejo Old gold	Oro viejo Old gold	Oro viejo Old gold
2958 lm	3190 lm	3416 lm	3868 lm
50W	56W	68W	77W

B-Venus

LUZ PERIMETRAL Y RETROILUMINADA

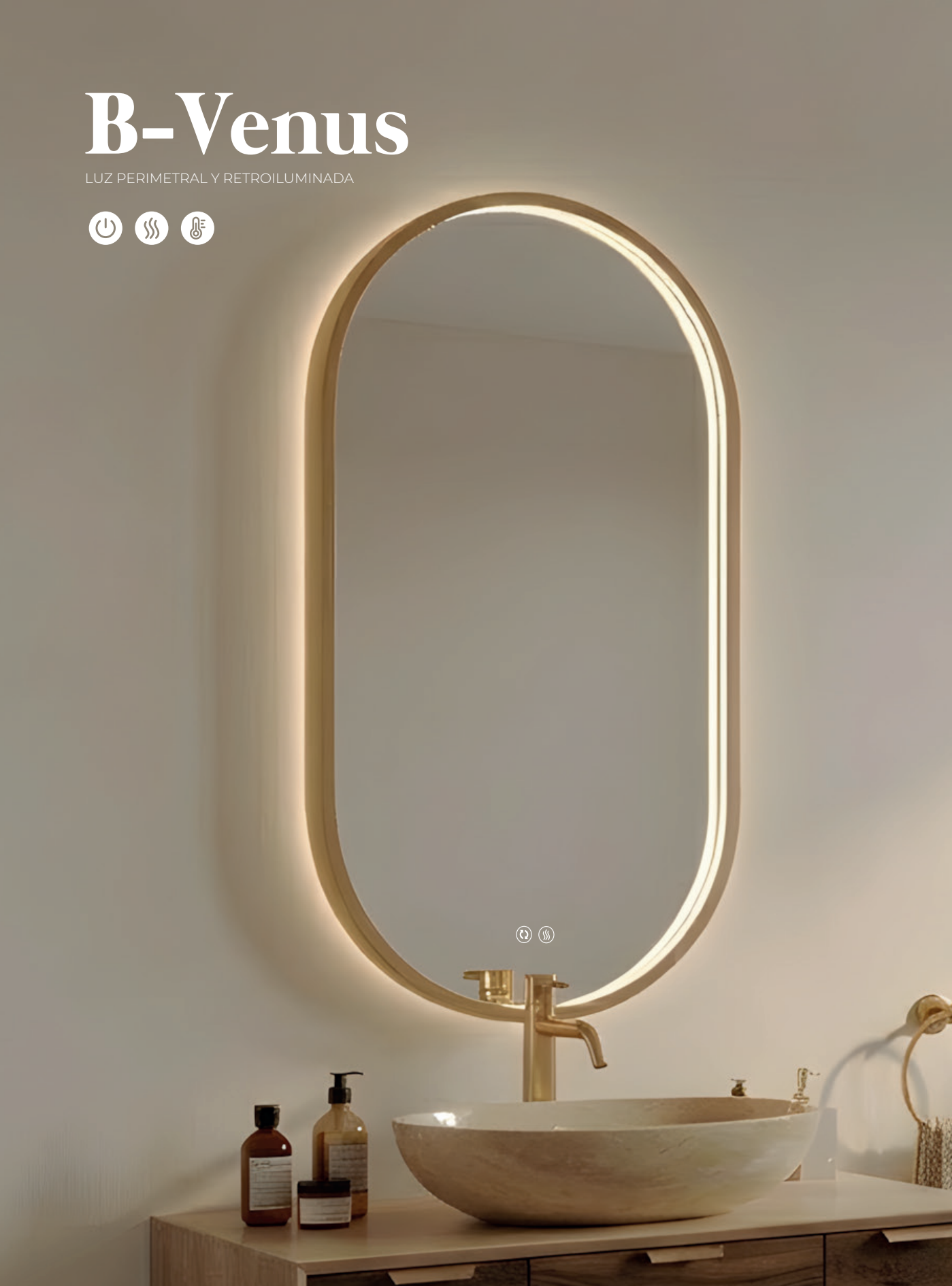



DETALLES TÉCNICOS



Detalle del
Sensor touch doble
Tri-LED y antivaho

1,9 cm de
profundidad
del marco

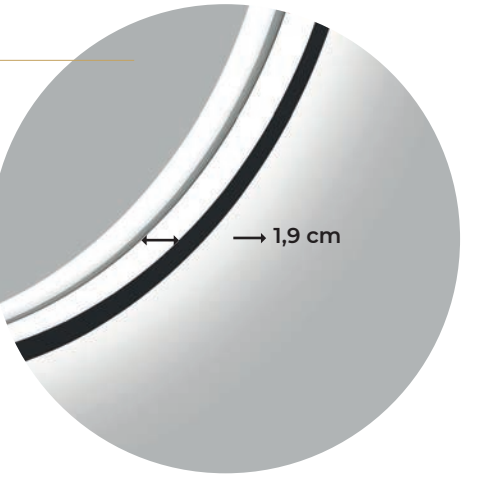

DESCRIPCIÓN

Sensor
ON / OFF

Sensor
antivaho

Tri-led: 3
tipos de luz

Luz en el perímetro interior del marco y retroiluminada.

Marco de aluminio disponible en tres acabados: negro, oro viejo cepillado y oro rosa cepillado.

Sensor ON / OFF y regulador de intensidad.

Sistema antivaho.

Tecnología Tri-LED: 3 tonos de luz.

Cálida
3.000 K

Neutra
4.000 K

Fría
6.000 K

B-Venus

LUZ PERIMETRAL Y RETROILUMINADA

MARCO ALUMINIO 5 CM



B-Venus Black



Ref. 69285

50x90 cm V

Negro
Black

2524 lm

44W



B-Venus Rose Gold



Ref. 69308

50x90 cm V

Oro rosa cepillado
Rose gold brush

2524 lm

44W



B-Venus Old Gold



Ref. 69292

50x90 cm V

Oro viejo cepillado
Old gold brush

2524 lm

44W

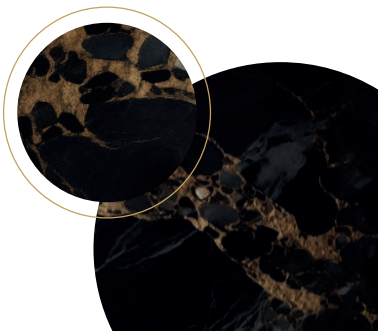

B-Apolo

LUZ FRONTAL Y RETROILUMINADA





DETALLES TÉCNICOS



Detalle del
Sensor touch doble
Tri-LED y antivaho

2,3 cm de
profundidad
del marco

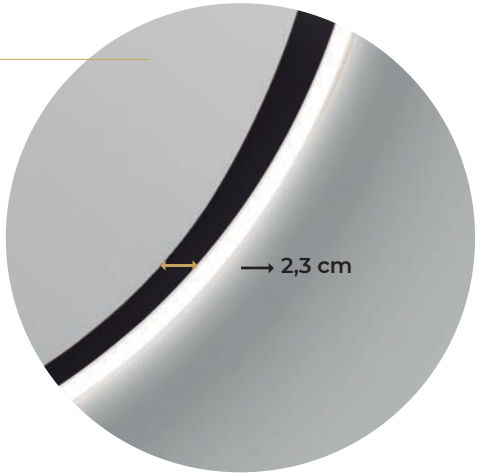

DESCRIPCIÓN

Sensor
ON / OFF

Sensor
antivaho

Tri-led: 3
tipos de luz

Luz frontal y retroiluminada.
Marco de aluminio disponible en dos acabados: negro y oro viejo.
Sensor ON / OFF y regulador de intensidad.
Sistema antivaho.

Tecnología Tri-LED: 3 tonos de luz.

Cálida
3.000 K

Neutra
4.000 K

Fría
6.000 K



B-Apolo

LUZ FRONTAL Y RETROILUMINADA

MARCO ALUMINIO 3,5 CM



B-Apolo Black

Ref. 69315	Ref. 69322	**Ref.** 69339
60 cm ø	70 cm ø	80 cm ø
Negro Black	Negro Black	Negro Black
2565 lm	2988 lm	3411 lm
39W	47W	61W



B-Apolo Old Gold

Ref. 69346	Ref. 69353	**Ref.** 69360
60 cm ø	70 cm ø	80 cm ø
Oro viejo Old gold	Oro viejo Old gold	Oro viejo Old gold
2565 lm	2988 lm	3411 lm
39W	47W	61W

B-Cronos

LUZ RETROILUMINADA





DETALLES TÉCNICOS

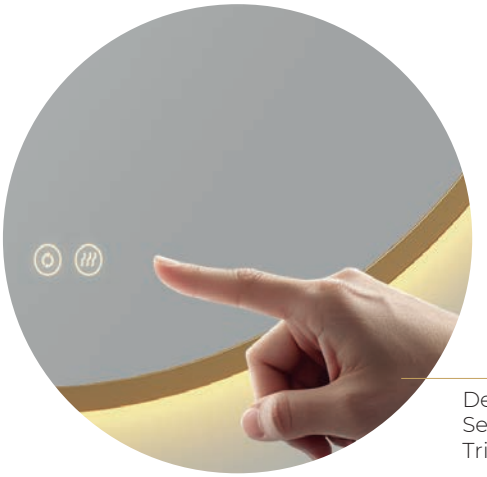

Detalle del
Sensor touch doble
Tri-LED y antivaho

Detalle
marco con luz

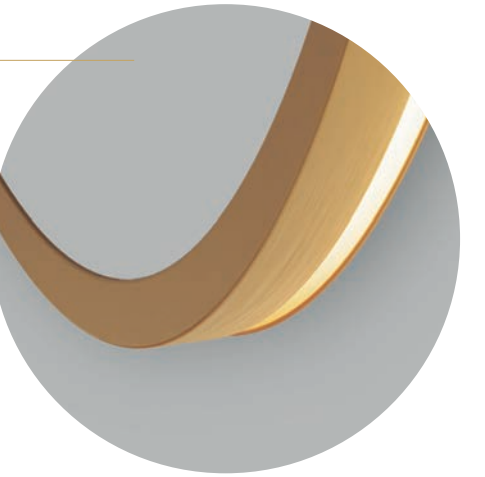

DESCRIPCIÓN

Sensor
ON / OFF

Sensor
antivaho

Tri-led: 3
tipos de luz

Luz retroiluminada.

Marco de aluminio disponible en tres acabados: negro, oro rosa y oro viejo.

Sensor ON / OFF y regulador de intensidad.

Sistema antivaho.

Tecnología Tri-LED: 3 tonos de luz.

Cálida
3.000 K

Neutra
4.000 K

Fría
6.000 K

B-Cronos

LUZ RETROILUMINADA

MARCO ALUMINIO 3 CM



B-Cronos Black



Ref. 69377
60 cm ø
Negro
Black
1388 lm
41W



Ref. 69384
70 cm ø
Negro
Black
1578 lm
50W



Ref. 69391
80 cm ø
Negro
Black
1796 lm
59W



B-Cronos Rose Gold



Ref. 69438
60 cm ø
Oro rosa
Rose gold
1388 lm
41W



Ref. 69445
70 cm ø
Oro rosa
Rose gold
1578 lm
50W



Ref. 69452
80 cm ø
Oro rosa
Rose gold
1796 lm
59W



B-Cronos Old Gold



Ref. 69407
60 cm ø
Oro viejo
Old gold
1388 lm
41W



Ref. 69414
70 cm ø
Oro viejo
Old gold
1578 lm
50W



Ref. 69421
80 cm ø
Oro viejo
Old gold
1796 lm
59W

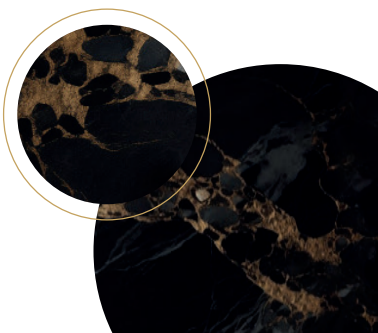


BATHSTAGE
bathstage.com